AM101/1300H Sádromodul

Скрытая система инсталляции для сухой установки (для гипсокартона) – для людей с ограниченными физическими возможностями

Область применения

Для установки к несущей стене или в гипсокартонную конструкцию -

предназначена для людей с ограниченными физическими возможностями.
Для установки подвесного унитаза с интервалом крепления 180 мм или 230

мм
Для монтажа поддерживающих поручней
Для пола с толщиной стяжки 0-200
Для использования системы пневматического или сенсорного смыва
Для подвесных унитазов

Свойства

- Двойной смыв, независимо регулируемый, с гигиеническим резервом
- Совместима со всеми кнопками управления Alcaplast
- Конструкция полистирольной изоляции, предотвращает процесс конденсации на поверхности бачка и ослабляет вибрацию в строительной конструкции
- Конструкция рамы позволяет фиксацию к самостоятельному достаточно жесткому гипсокартонному профилю или перед несущей стеной
- Крышка сервисного отверстия упрощает процесс монтажа и защищает от влаги и грязи
- Материал несущей конструкции: металл обработанный порошковой краской
- Монтажная глубина рукава регулируется от 20 до 95 мм
- Подходит для установки пневматического или сенсорного смыва
- Бачок сделан из одного фрагмента полипропилена, что обеспечивает его 100% герметичность
- Установленная система закрывается гипсокартонными листами и не нуждается в дополнительных крепёжных элементах
- Регулируемые выдвижные ноги в диапазоне 0-200 мм с тормозной системой
- Подвижной держатель для стокового колена, устанавливаемый в восьми положениях на расстоянии 0-93 мм
- Возможность установки кронштейна с переходом DG1/2 ", для подключения сиденья-биде или бидетты
- Подвод воды к задней стенке бачка или вверху бачка
- Рама для подвесного унитаза с пластинами, предназначенными для монтажа поддерживающих поручней
- Угловой вентиль с возможностью подключения к системе трубопроводов Mepla
- Возможность сервиса без использования инструментов
- Монтажная глубина - 125 мм
- Обозначение центрирования и нивеляции

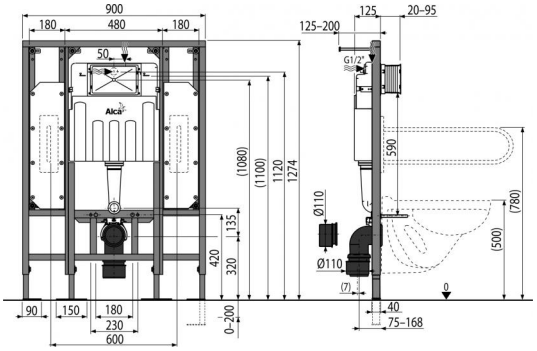

Содержание комплекта

- Крепежный материал для крепления унитаза: шпилька M12 – 2 шт., шайба – 4 шт., колпачок – 2 шт., гайка – 2 шт., гофрированный рукав – 2 шт.
- Монтажный комплект: винт Ø8x60 - 4 шт., дюбель Ø12 - 4 шт.
- Отводное колено из полиэтилена HT90 / 110 , PE-HD
- Рукав сервисного отверстия двухсоставный, легко укорачивается
- Бачок с впускным и выпускным механизмом
- Монтажный комплект крышек для защиты технических отверстий при установке системы
- Самонесущая рама
- Толкатели механизма 2 шт.
- Резьбовое соединение 1/2 " для подвода воды со встроенным угловым вентилем Schell 1/2 "– 3/8"
- Прокладка, патрубок полипропилен, уплотнение патрубка
- Прокладка, патрубок полипропилен, манжета

Код заказа, Логистическая информация

Код	EAN	Вес (шт | упаковка | паллета)	Размеры (шт | упаковка)	Количество (упаковка | паллета)
AM101/1300H	8595580553920	30,9555 | 32,3642 | 343,6420 кг	1195×145×520 | 1195×1160×145 MM	1 | 10 шт

Гарантии	Таможенный код	Свойства
2/15 лет	39229000	EN 14124, EN 14055, EN ISO 10535, 732030, EN 997

Технические параметры

- Рекомендуемый диапазон давления воды 0,3-0,5 MPa
- Рабочий диапазон давления воды 0,05-0,8 MPa
- Гигиенический резерв 3 l
- Малый смыв 2,5-3,5 l
- Объем воды в бачке 9 l
- Подвод воды к задней стенке бачка или сверху бачка осуществляется с помощью монтажных отверстий G1/2 "
- Стандартные настройки малого смыва 3 l
- Стандартные настройки большого смыва 6 l
- Большой смыв 6-9 l
- Несущая способность для установки поручней: 200 kg
- Несущая способность инсталляции для подвесного унитаза: 400 kg

© 2019 ООО «АлцаПласт», Все права на внесение изменений размеров и исполнения защищены.